默认单位:mm	产品重量(g): 170-175 g.

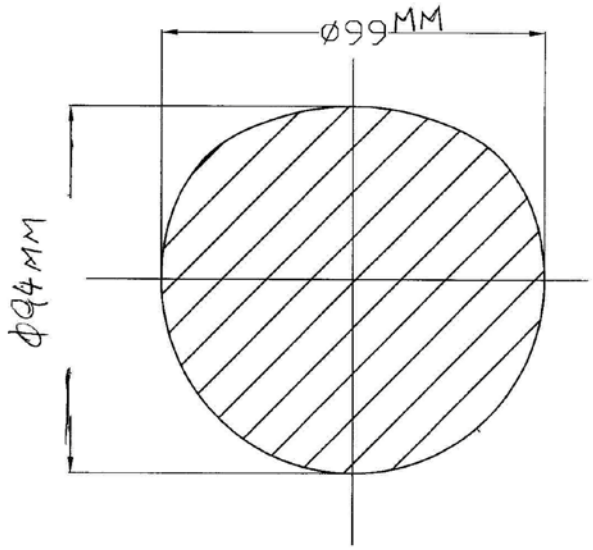

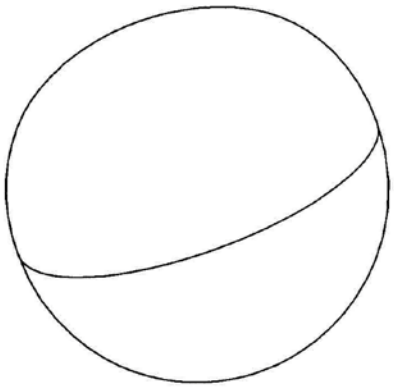

技术要求:
1,零件表面需抛光，抛光;
2,无批锋,变形,缩水等缺陷.
3.不详处以3D为准

自由公差范围	.X ±0.1	.XX ±0.05	X. ±0.2	XX. ±0.5	XXX. ±1

标记	处数	更改文件号	签字	日期	材料	PU发泡
制图					比例	1:1
审核					数量	1件/套
批准					规格	

圆球A	零件编号	
	产品编号	
产品名称: 圆球	文件	2009\圆球
	版本	A-0

标记		共1页	第1页